Ersatzteilkatalog

Originalversion Deutsch
Version 1.0 de, 06.11.2017

SIGMA-II

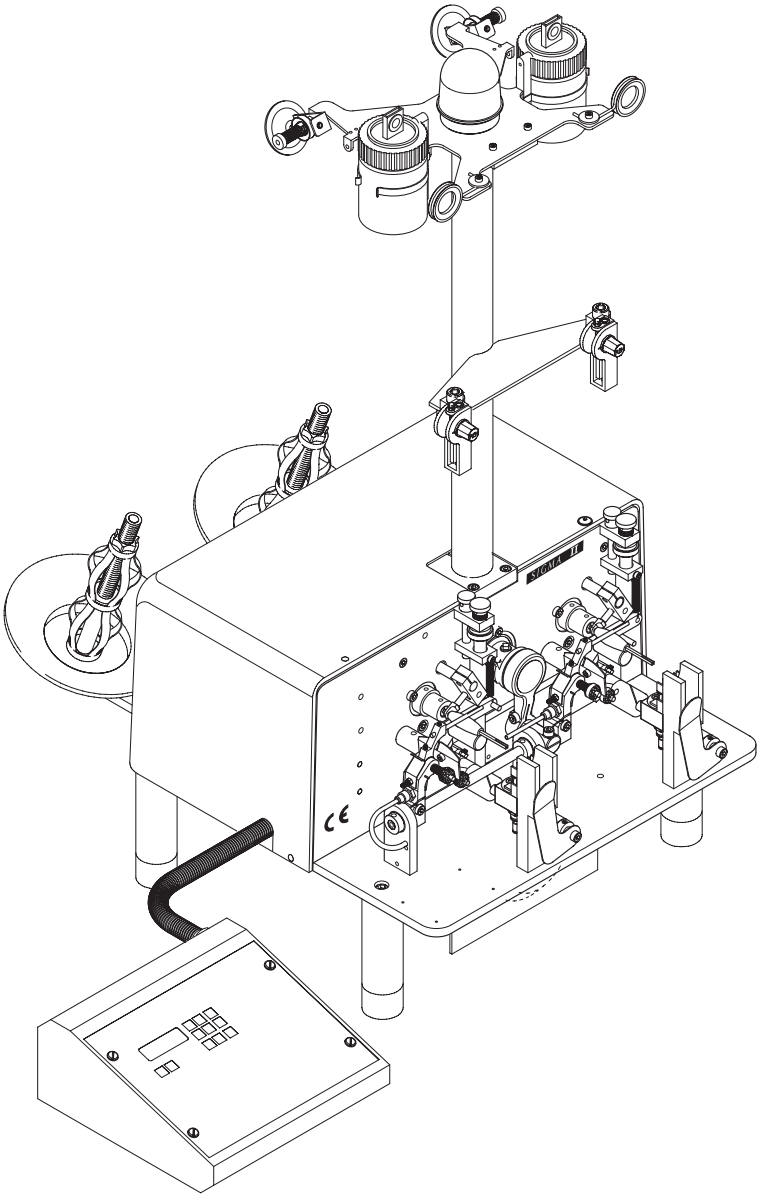

IBA Machinery Ltd.
Auerstrasse 36
9442 Berneck
Schweiz

Inhaltsverzeichnis

1. Scherenelemente 4
2. Fadenleiter und Exzenter 6
3. Bundplatten-Kinematik 8
4. Spulentaster mit Einstellelementen 10
5. Nebenwelle mit Abstoss-Kinematik 12
6. Hauptantrieb 230V 14
7. Spindelwellen 16
8. Gehäuse und Abdeckungen 18
9. Steuerung 230V 20
10. Pneumatik und Elektroanschluss 20
11. Spulenhalter und Fadenbaumeinheit 22

Fettgedruckte Artikelnummern bezeichnen Baugruppen mit mehreren Bestandteilen.

Copyright IBA machinery Ltd.

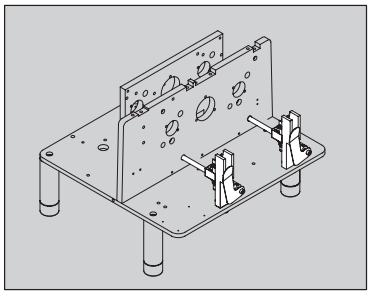

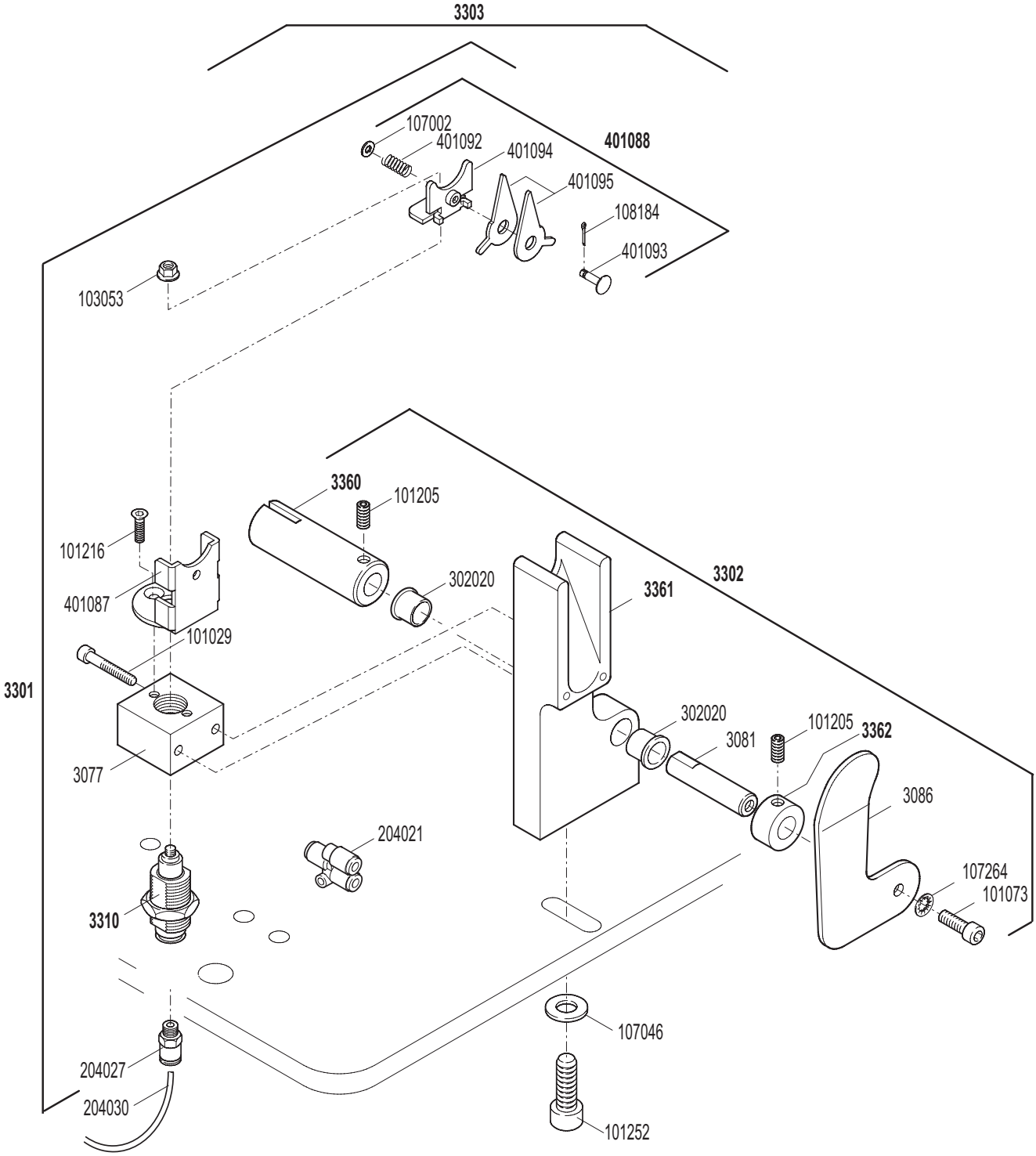

Copyright IBA machinery Ltd.

1. Scherenelemente

Art. Nr.	Bezeichnung	inklusive	Stk.	
401088	**Messerkopf komplett**	1x401092/1x401093/1x401094/2x401095/1x107002/1x108184	2	
3301	**Schere komplett**	1x**401088**/1x**3310**/1x3077/2x101216/1x103053/1x204027/1x401087	2	
3302	**Scherenbecher komplett**	1x**3360**/1x**3361**/1x**3362**/1x3086/1x101073/1x107264/1x3081	2	
3303	**Scherenelement komplett**	1x**3301**/1x**3302**/1x101252/1x107046	2	
3310	**Scherenzylinder komplett**		2	
3360	**Schiebehülse komplett**	1x101205	2	
3361	**Scherenbecher komplett**	2x302020	2	
3362	**Stellring komplett**	1x101205	2	
3077	Zylinderkonsole		2	
3081	Dorn		2	
3086	Schleusenklappe		2	
101029	Schraube		4	
101073	Schraube		2	
101205	Gewindestift		4	
101216	Schraube		4	
101252	Schraube		2	
103053	Sicherungsmutter		2	
107002	Unterlagscheibe		2	
107046	Unterlagscheibe		2	
107264	Fächerscheibe		2	
108184	Splint		2	
204021	Steckverzweigung		1	
204027	Gerade Verschraubung		2	
204030	PU-Schlauch ø 4mm	Länge angeben		
302020	Gleitlager		4	
401087	Führungswinkel		2	
401092	Feder		2	
401093	Bolzen		2	
401094	Messerwinkel		2	
401095	Messer		4	

Copyright IBA machinery Ltd.

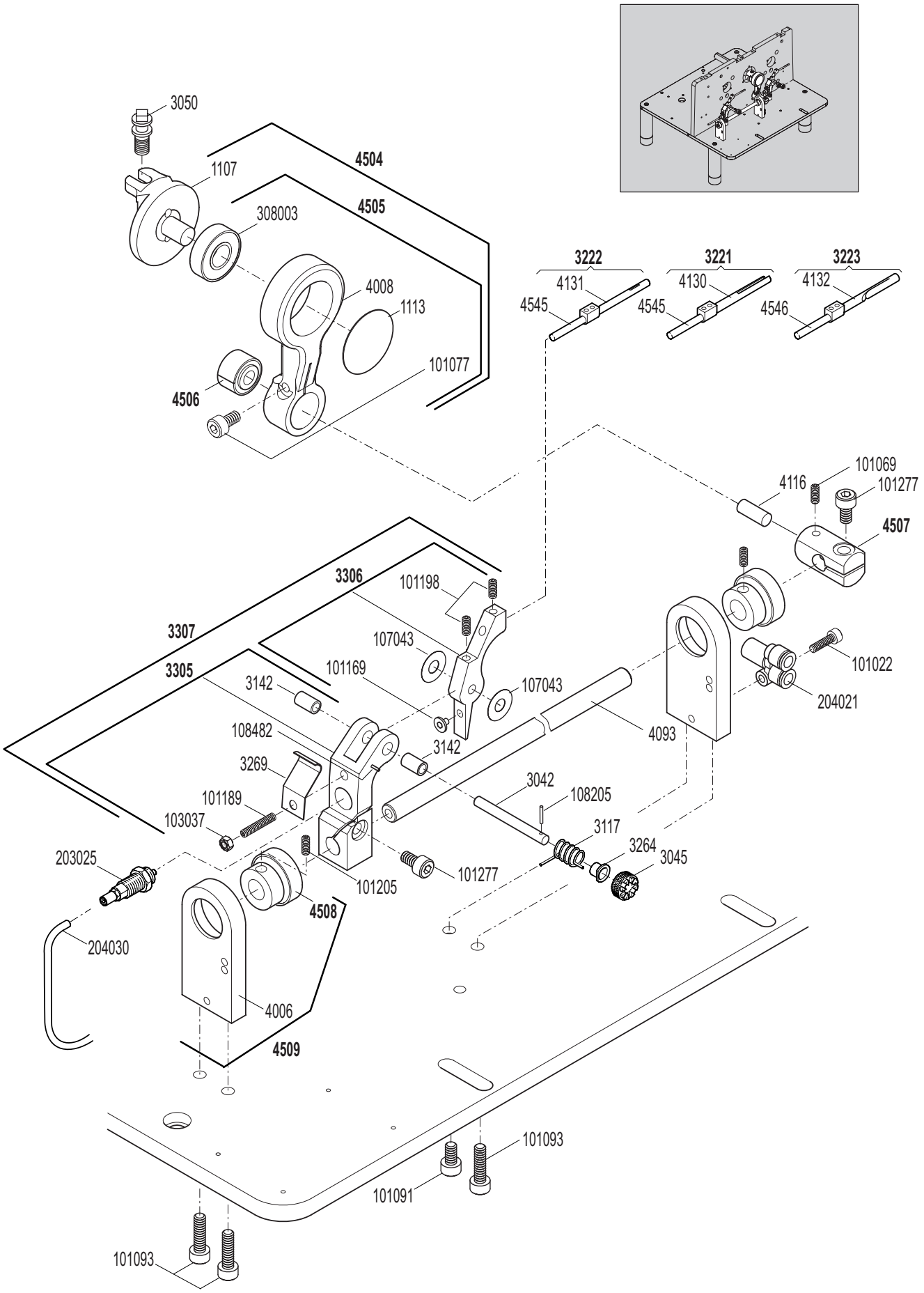

Copyright IBA machinery Ltd.

2. Fadenleiter und Exzenter

Art. Nr.	Bezeichnung	inklusive	Stk.	
3221	**Keramik-Fadenleiter rechts offen**	1xBW-4545/1x4130	2	
3222	**Keramik-Fadenleiter rechts geschl.**	1xBW-4545/1x4131	2	
3305	**Fadenleiter-Gelenkhebel komplett**	2x3142/1x3269/1x101189/1x103037/1x101277/1x108482	2	
3306	**Fadenleiterhebel komplett**	2x101198/1x101169	2	
3307	**Fadenleiter-Hebelpaar**	1x3305/1x3306/1x3042/1x108205/2x107043/1x3117/1x3264/1x3045	2	
4504	**Exzenter-Pleuel-Satz**	1x4505/1x1107	1	
4505	**Pleuel komplett**	1x4008/1x1113/1x308003/1x101077/1x4506	1	
4506	**Gelenklager komplett**		1	
4507	**Stifthebel komplett**	1x101277/1x101069	1	
4508	**Stellring f. Fadenleiter support kompl.**	1x101205 inkl. Kugellager	2	
4509	**Fadenleiter-Support komplett**	1x4508/1x4006	2	
1107	Exzenter		1	
1113	Deckel		1	
3042	Achse f. Fadenleiterhebel		2	
3045	Federstellring		2	
3050	Exzenter-Stellschraube		1	
3117	Feder f. Fadenleiterhebel		2	
3142	Gleitlager		4	
3264	Schutzbüchse f. 3117		2	
3269	Blattfeder		2	
4006	Fadenleiter Support		2	
4008	Pleuel		1	
4093	Rohr f. Fadenleiterantrieb		1	
4116	Bolzen		1	
101022	Schraube		1	
101069	Gewindestift		1	
101077	Schraube		1	
101091	Schraube		1	
101093	Schraube		3	
101169	Schraube		2	
101189	Gewindestift		2	
101198	Gewindestift		4	
101205	Gewindestift		2	
101277	Schraube		3	
103037	Mutter		2	
107043	Distanzscheibe		4	
108205	Kegelstift		2	
108482	Spannstift		2	
203025	Pneumatikzylinder		2	
204021	Steckverzweigung		1	
204030	PU-Schlauch ø 4 mm	Länge angeben		
308003	Kugellager		1	
	Nur für Linkslaufmaschine			
3223	**Keramik-Fadenleiter**	1x4546/1x4132	2	

Copyright IBA machinery Ltd.

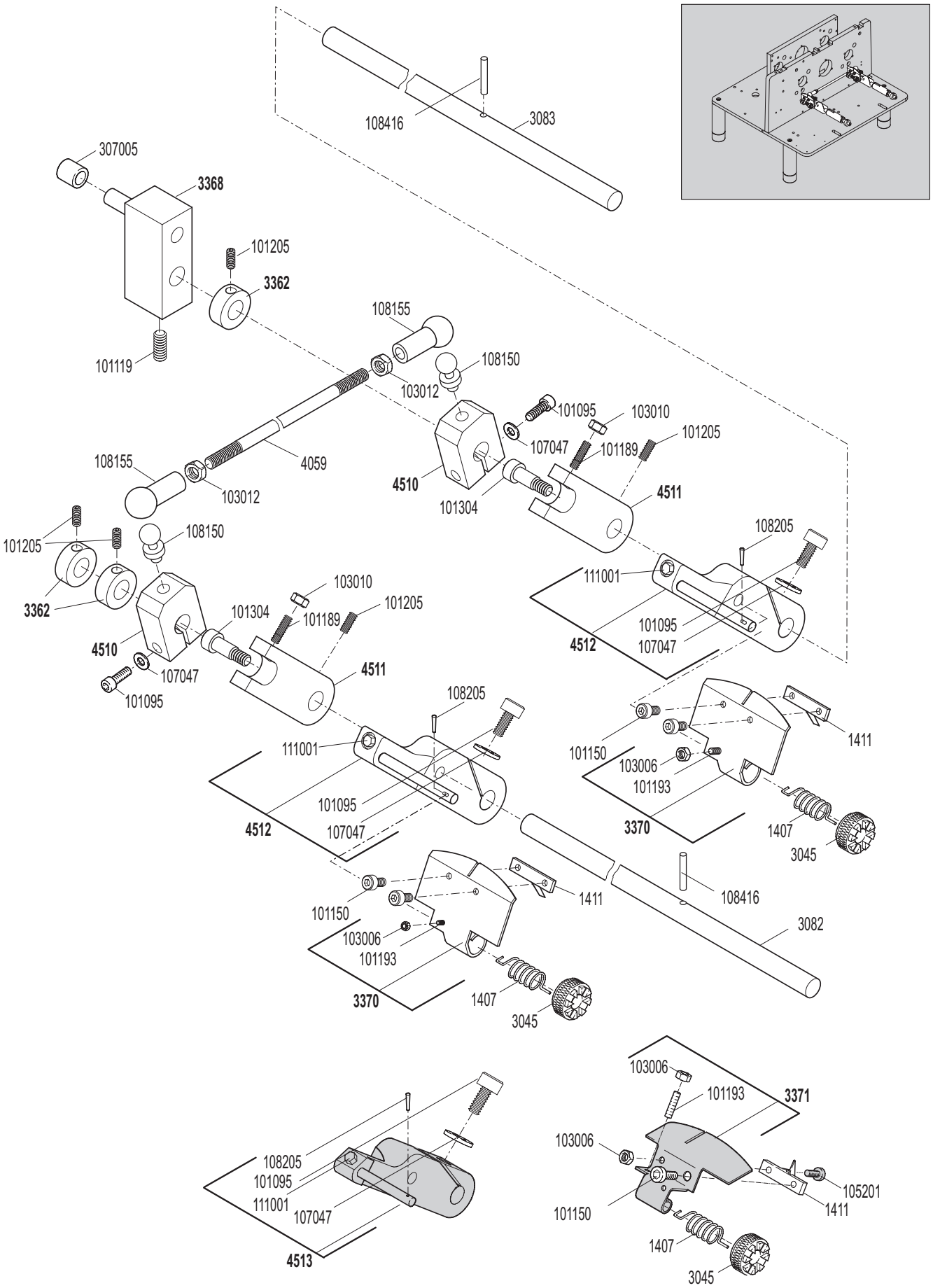

Copyright IBA machinery Ltd.

3. Bundplatten-Kinematik

Art. Nr.	Bezeichnung	inklusive	Stk.	
3362	**Stellring komplett**	1x101205	3	
3368	**Rollenhebel komplett**	1x101119	1	
3370	**Bundplatte komplett**	1x101193/1x103006	2	
4510	**Kugelzapfenhebel komplett**	1x108150/1x101095/1x107047	2	
4511	**Abbinder-Einstellung**	1x103010/1x101189/1x101205	2	
4512	**Abbinderhebel komplett**	1x101304/1x111001/1x101095/1x107047/1x108205	2	
1407	Feder zu Bundplatte		2	
1411	Verstäter		2	
3045	Federstellring		2	
3082	Abbinderheberwelle links		1	
3083	Abbinderhebelwelle rechts		1	
4059	Abbinder-Distanz		1	
101095	Schraube		4	
101150	Schraube		4	
101193	Gewindestift		2	
101119	Gewindestift		1	
101189	Gewindestift		2	
101205	Gewindestift		5	
101304	Pass-Schulterschraube		2	
103006	Mutter		2	
103010	Mutter		2	
103012	Mutter		2	
107047	Unterlagscheibe		4	
108150	Kugelzapfen		2	
108155	Kugelpfanne		2	
108205	Kegelstift		2	
108416	Spannstift		2	
111001	Schraube		2	
307005	Innenring		1	
	Nur für Linkslaufmaschine			
4513	**Abbinderhebel komplett links**	1x101304/1x111001/1x101095/1x107047/1x108205	2	
3371	**Bundplatte komplett links**	1x103006/1x101193	2	
105201	Schraube		2	

Copyright IBA machinery Ltd.

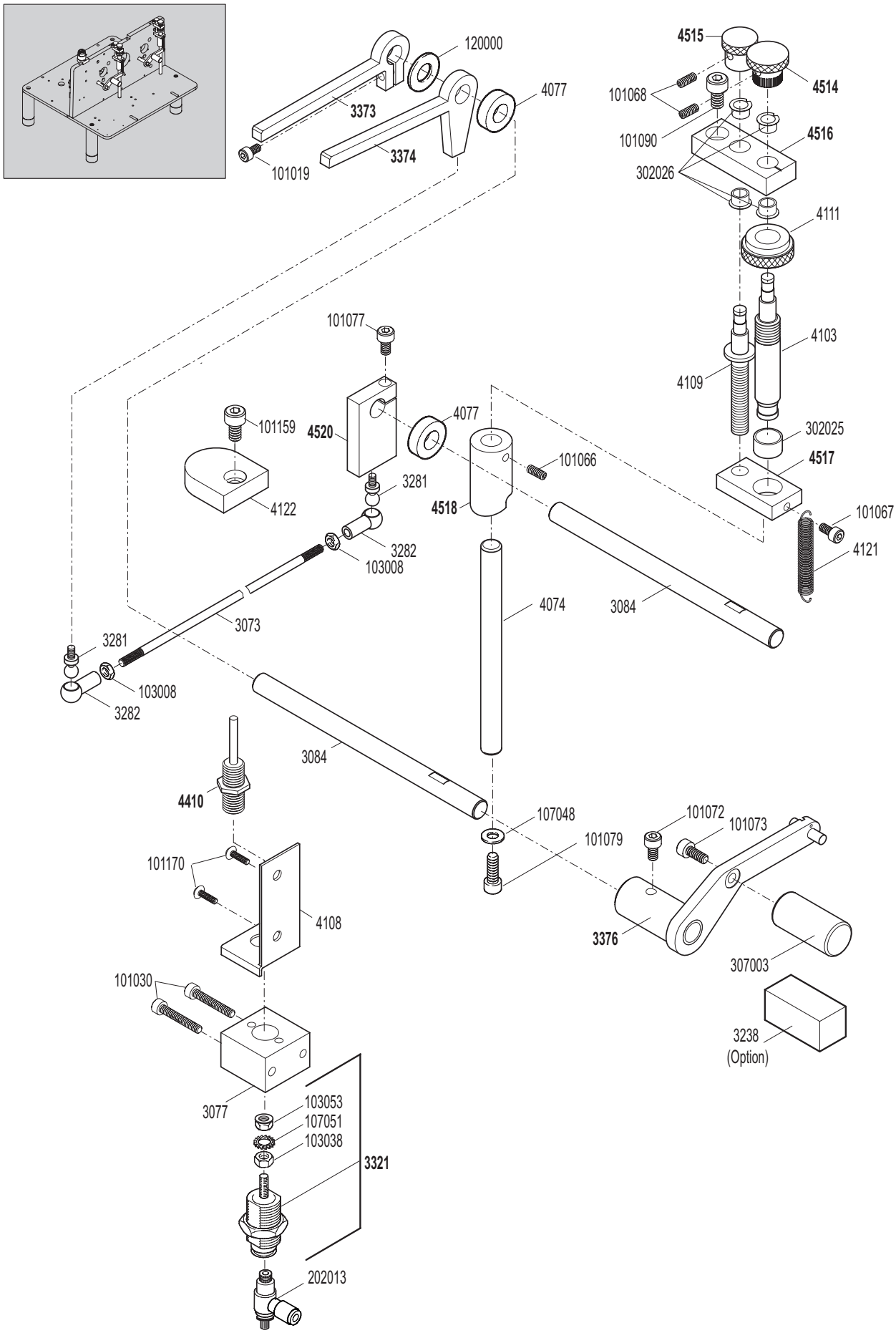

Copyright IBA machinery Ltd.

4. Spulentaster mit Einstellelementen

Art. Nr.	Bezeichnung	inklusive	Stk.	
3321	**Taster-Lüftzylinder komplett**	1x103038/1x103053/1x107051	1	
3373	**Lüfthebel f. Taster links komplett**	1x101019	1	
3374	**Lüfthebel f. Taster rechts komplett**	1x3281	1	
3376	**Tasterhebel komplett**	1x101072	2	
4410	**Überwachungsinitiator**		1	
4514	**Anzeige komplett**	1x101068	2	
4515	**Einstellrad komplett**	1x101068	2	
4516	**Konsole f. Anzeige komplett**	4x302026	2	
4517	**Führungshebel komplett**	1x302025	2	
4518	**Tasterhebelsteller komplett**	1x101066	2	
4520	**Lüft-Klemmhebel**	1x3281/1x101077	1	
3073	Lüfthebel-Verbindung		1	
3077	Zylinderkonsole		1	
3084	Tasterhebelwelle		2	
3238	Gleittischchen (Option)		2	
3281	Kugelzapfen		2	
3282	Kugelpfanne		2	
4074	Tasterhebel Führung		2	
4077	Distanzring		2	
4103	Tasterhebelwelle		2	
4108	Haltewinkel für Initiator		1	
4109	Spindel f. Zugstellung		2	
4111	Klemm-Mutter		2	
4121	Zug Feder		2	
4122	Sigma-Deckel		1	
101019	Schraube		1	
101030	Schraube		2	
101066	Gewindestift		2	
101067	Schraube		2	
101068	Gewindestift		4	
101072	Schraube		2	
101073	Schraube		2	
101077	Schraube		1	
101079	Schraube		2	
101090	Schraube		2	
101159	Schraube		1	
101170	Schraube		2	
103008	Mutter		2	
103038	Mutter		1	
103053	Mutter		1	
107048	Unterlagscheibe		2	
107051	Fächerscheibe		1	
120000	Unterlagscheibe		1	
202013	Drosselventil		1	
302025	Gleitlager		2	
302026	Gleitlager		8	
307003	Tastrolle		2	

Copyright IBA machinery Ltd.

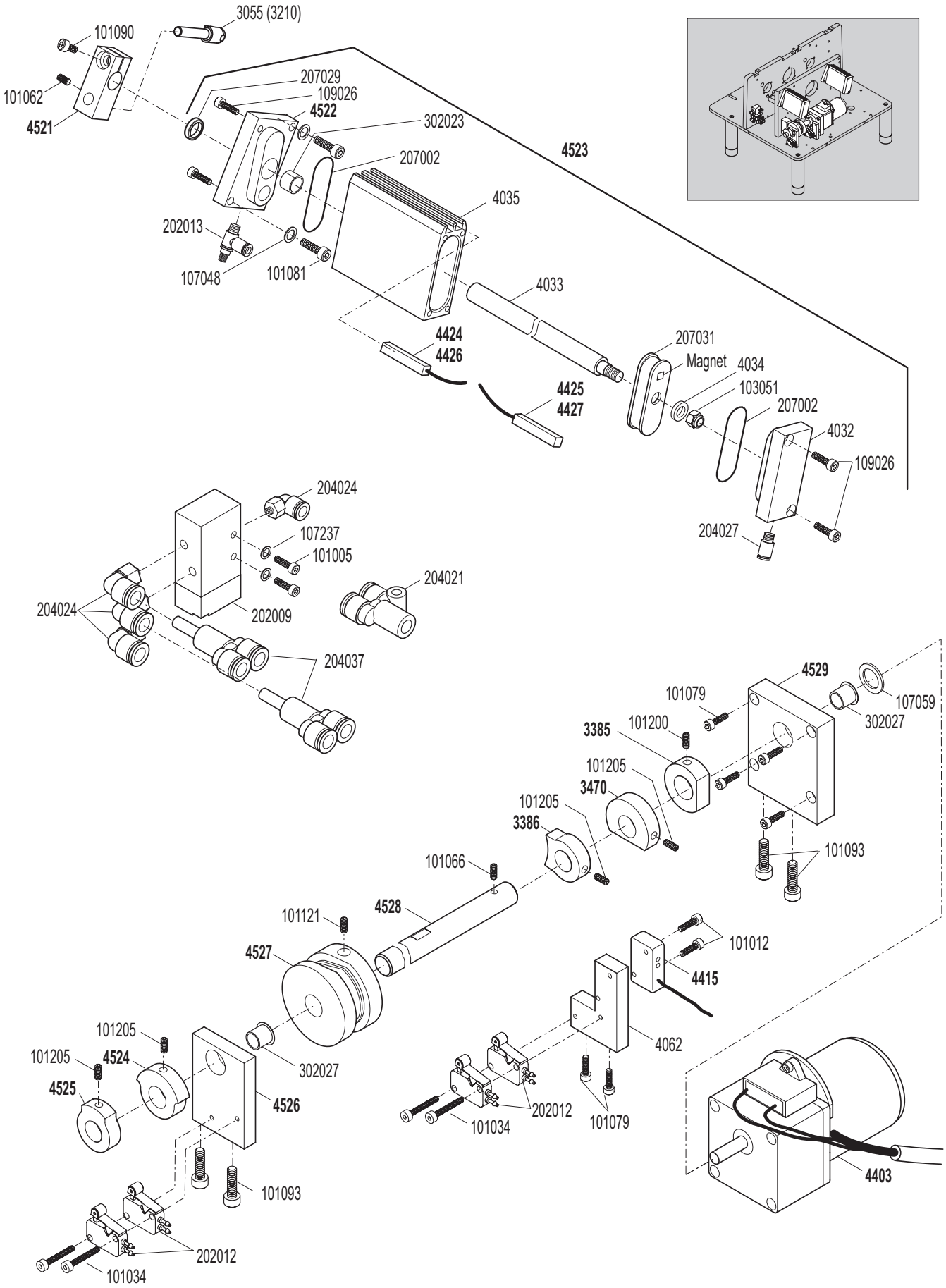

Copyright IBA machinery Ltd.

5. Nebenwelle mit Abstoss-Kinematik

Art. Nr.	Bezeichnung	inklusive	Stk.	
3385	**Steuernocke für Nebenwelle Sigma**		1	
3386	**Steuernocke für Nebenwelle Schere**		**1**	
3470	**Steuernocke f. Nebenwelle komplett**	1x101205	1	
4403	**Nebenwellen-Motor komplett**		1	
4415	**Initiator Nebenwelle**		1	
4424	**Sensor L1**		1	
4425	**Sensor L2**		1	
4426	**Sensor R1**		1	
4427	**Sensor R2**		1	
4521	**Ausstosskopf komplett**	1x101062/1x101090	2	
4522	**Zylinderkopf komplett**	1x302023/1x207029	2	
4523	**Ausstosszylinder komplett**	**1x4522**/2x207002/1x4035/1x4033/1x207031/1x4034/1x103051/ 1x4032/1x204027/4x109026/1x202013	2	
4524	**Kupplungsnocke**	1x101205	1	
4525	**Ausstossernocke**	1x101205	1	
4526	**Nebenwellenflansch komplett**	1x302027	1	
4527	**Abbinder-Kurve komplett**	1x101121	1	
4528	**Gleichlaufwelle komplett**	1x101066	1	
4529	**Motorflansch komplett**	1x302027	1	
3055	Ausstossbolzen ø 4		2	
3210	Ausstossbolzen ø 3.5		2	
4032	Zylinderdeckel ø 32		2	
4033	Zylinderwelle ø 32		2	
4034	Zylinderdistanz		2	
4035	Zylinderrohr ø 32		2	
4062	Initiator-Ventil Konsole		1	
101005	Schraube		2	
101012	Schraube		2	
101034	Schraube		4	
101062	Gewindestift		2	
101066	Gewindestift		1	
101079	Schraube		6	
101081	Schraube		4	
101090	Schraube		2	
101093	Schraube		4	
101121	Gewindestift		1	
101200	Gewindestift		1	
101205	Gewindestift		6	
103051	Mutter		2	
107048	Unterlagscheibe		4	
107059	Unterlagscheibe		1	
107237	Unterlagscheibe		2	
109026	Schraube		8	
202009	5/2 Ventil		1	
202012	Rollenhebelventil		4	
202013	Drosselventil		2	
302023	Gleitlager		2	
302027	Gleitlager		2	
204021	Steckverzweigung		1	
204024	Winkelverschraubung		4	
204027	Geradeverschraubung		2	
204037	Steckverbindung		2	
207002	O-Ring		4	
207029	Stangendichtung		2	
207031	Kolbendichtung		2	

Copyright IBA machinery Ltd.

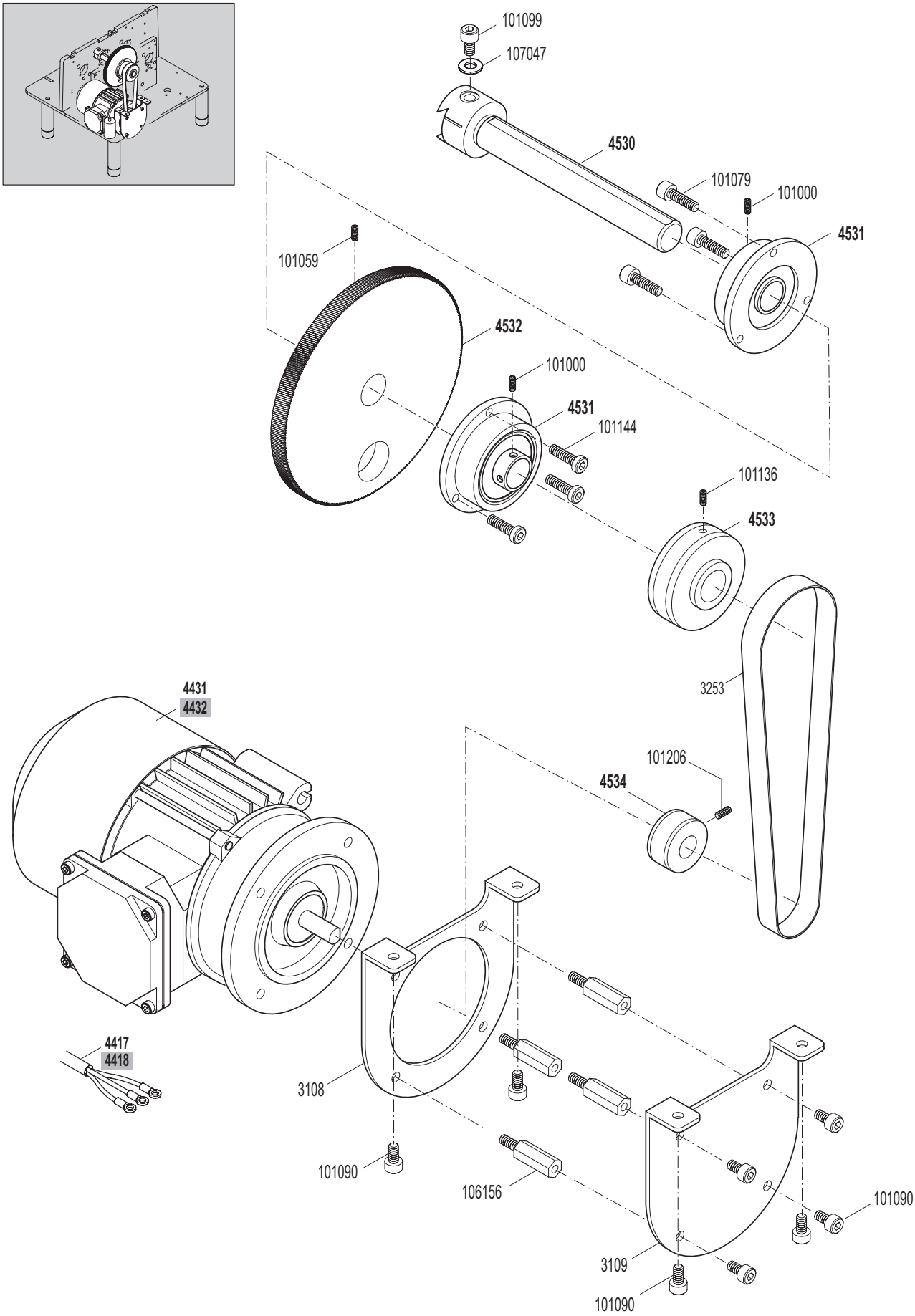

Copyright IBA machinery Ltd.

6. Hauptantrieb 230V

Art. Nr.	Bezeichnung	inklusive	Stk.	
4417	**Motorkabel komplett**		1	
4431	**E-Motor f. rechtslaufende Maschine**	**1x4417**	1	
4530	**Hauptwelle komplett**	1x101099/1x107047	1	
4531	**Hauptlagerflansch mit Lager**	1x101000	2	
4532	**Präzisionszahnrad komplett**	1x101059	1	
4533	**Riemenscheibe**	1x101136	1	
4534	**Motorriemenscheibe 50 Hz**	1x101206	1	
3108	Motorfusswinkel		1	
3109	Motorstützwinkel		1	
3253	Riemenband 50 Hz		1	
101000	Gewindestift		2	
101059	Gewindestift		1	
101079	Schraube		3	
101090	Schraube		8	
101099	Schraube		1	
101136	Gewindestift		1	
101144	Schraube		3	
101206	Gewindestift		1	
106156	Distanzhalter		4	
107047	Unterlagscheibe		1	
	Nur für Linkslaufmaschine			
4418	**Motorkabel komplett**		1	
4432	**E-Motor f. Linkslaufende Maschine**	**1x4418**	1	

Copyright IBA machinery Ltd.

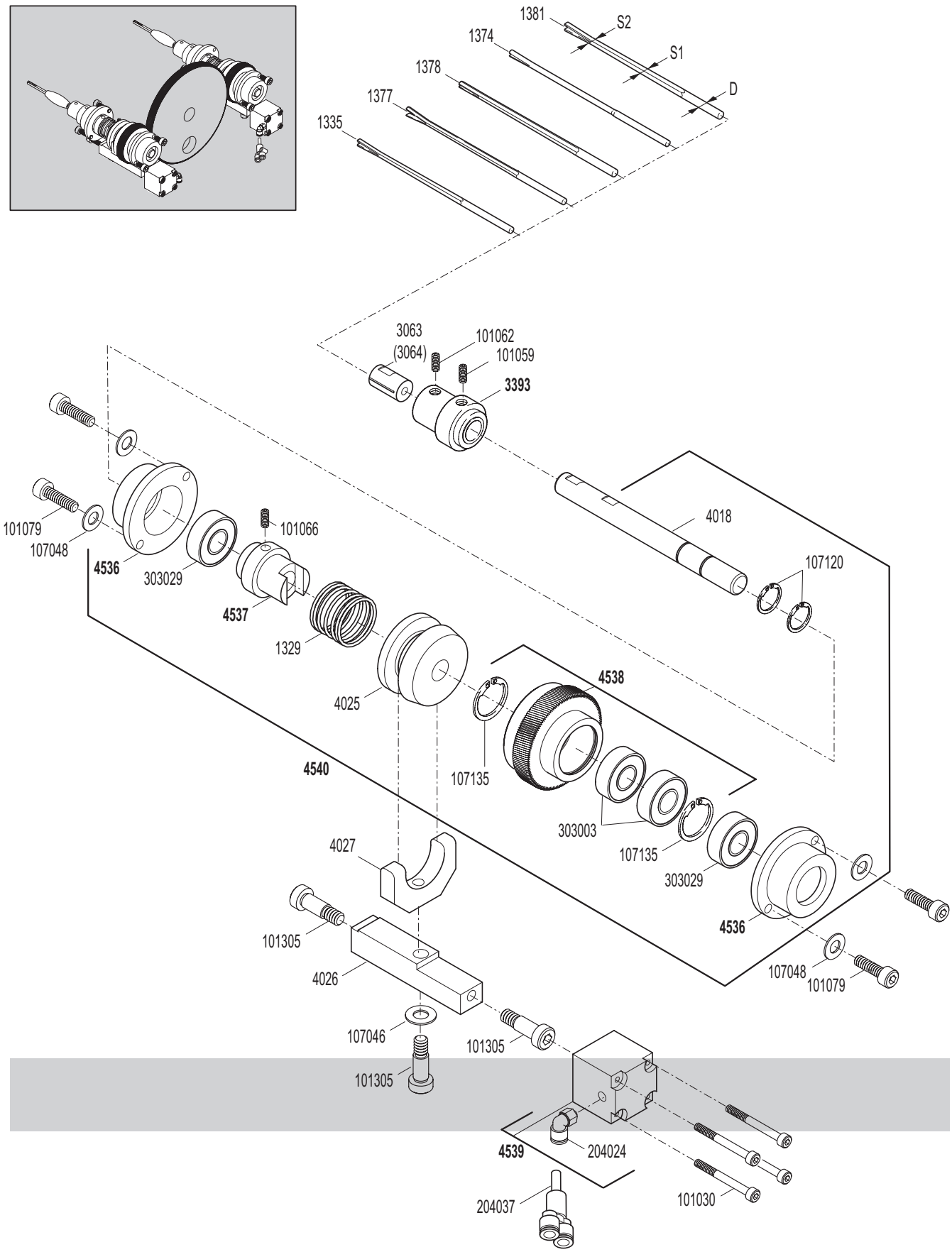

Copyright IBA machinery Ltd.

7. Spindelwellen

Art. Nr.	Bezeichnung	inklusive			Stk.	
3393	**Spannkopf komplett**	1x101059/1x101062			2	
4536	**Lagerflansch komplett**	1x303029			4	
4537	**Kupplungsklaue komplett**	1x101066			2	
4538	**Kupplungszahnrad komplett**	2x303003/2x107135			2	
4539	**Kupplungszylinder**	1x204024			2	
4540	**Spindelwelle komplett**	**2x4536/1x4537**/1x1329/1x4025/**1x4538**/2x107120/1x4018			2	
1329	Feder f. Spindelwellenkupplung				2	
3063	Spannzange ø 4mm				2	
3064	Spannzange ø 3.5mm				2	
4018	Spindelwelle				2	
4025	Kupplungskonus				2	
4026	Kulissenschieber				2	
4027	Kupplungsstein				2	
101030	Schraube				8	
101059	Gewindestift				2	
101062	Gewindestift				2	
101066	Gewindestift				2	
101079	Schraube				8	
101305	Pass-Schulterschraube				6	
107046	Unterlagscheibe				2	
107048	Unterlagscheibe				8	
107135	Bohrungssicherungsring				4	
107120	Wellensicherungsring				4	
204024	Winkelverschraubung				2	
204037	Steckverbindung				1	
303003	Kugellager				4	
303029	Kugellager				4	
Art.Nr.	**Spindelbezeichnung:**	**ø**mm	**S1**	**S2**		
1335	Vierkantspindel	3.5	2.4	2.0	2	
1374	Rundspindel	3.5	2.5	2.1	2	
1377	Sechskantspindel	3.5	2.9	2.4	2	
1378	Sechskantspindel	4.0	3.5	3.0	2	
1381	Vierkantspindel	4.0	3.0	2.5	2	

Copyright IBA machinery Ltd.

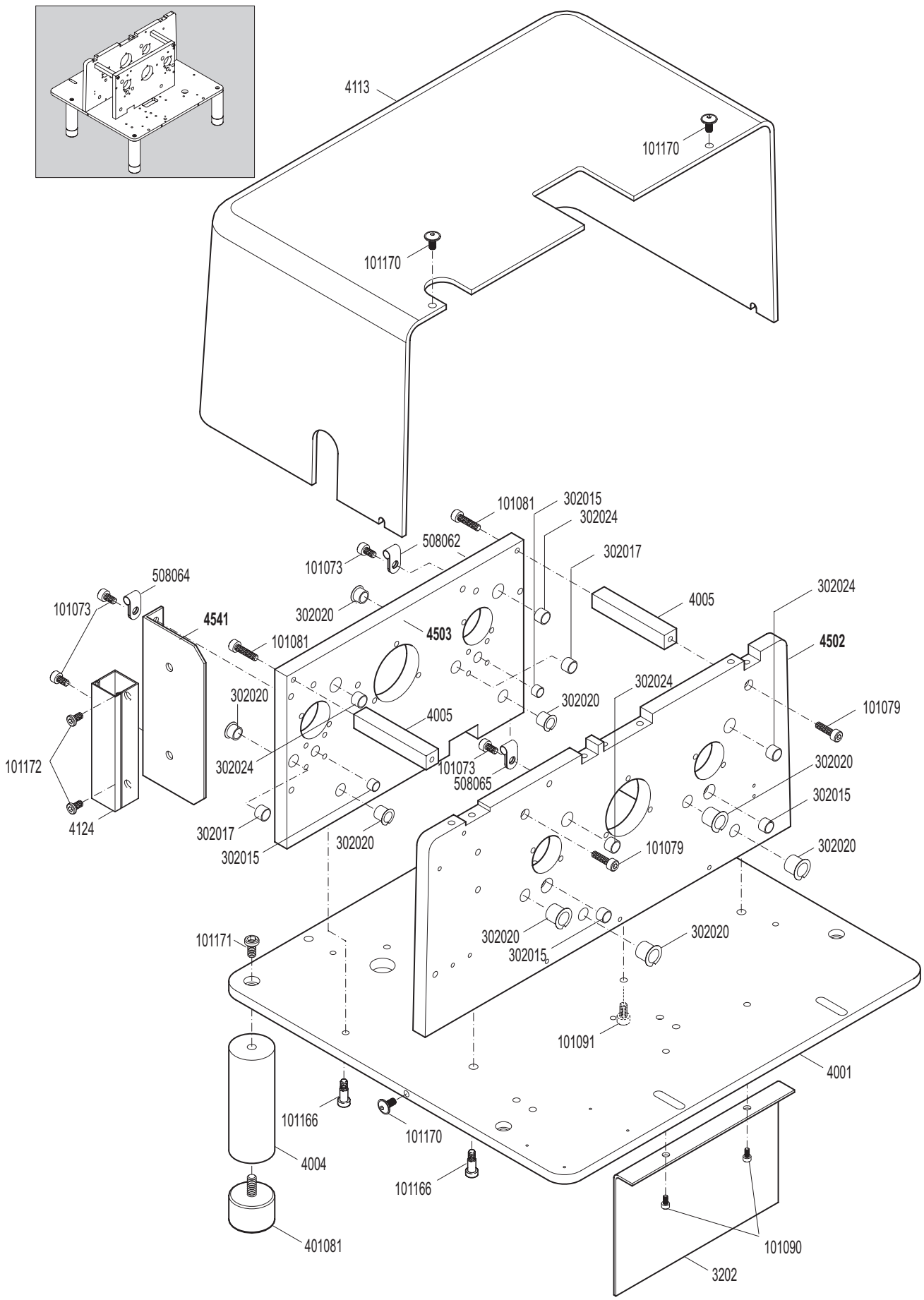

Copyright IBA machinery Ltd.

8. Gehäuse und Abdeckungen

Art. Nr.	Bezeichnung	inklusive	Stk.	
4502	**Vordere Getriebeplatte komplett**	2x302015/8x302020/2x302024	1	
4503	**Hintere Getriebeplatte komplett**	2x302015/2x302017/4x302020/2x302024	1	
4541	**Kabel-Blech komplett**		1	
3202	Schutzblech		1	
4001	Grundplatte		1	
4004	Maschinenfuss		4	
4005	Getriebedistanz		2	
4113	Maschinenhaube		1	
4124	Kabelkanal		1	
101073	Schraube		4	
101079	Schraube		2	
101081	Schraube		2	
101090	Schraube		2	
101091	Schraube		1	
101166	Pass-Schulterschraube		4	
101170	Schraube		6	
101171	Schraube		4	
101172	Schraube		2	
302015	Gleitlager		4	
302017	Gleitlager		2	
302020	Gleitlager		12	
302024	Gleitlager		4	
401081	Gummisaugfuss		4	
508062	Kabelbride		1	
508064	Kabelbride		1	
508065	Kabelbride		1	

Copyright IBA machinery Ltd.

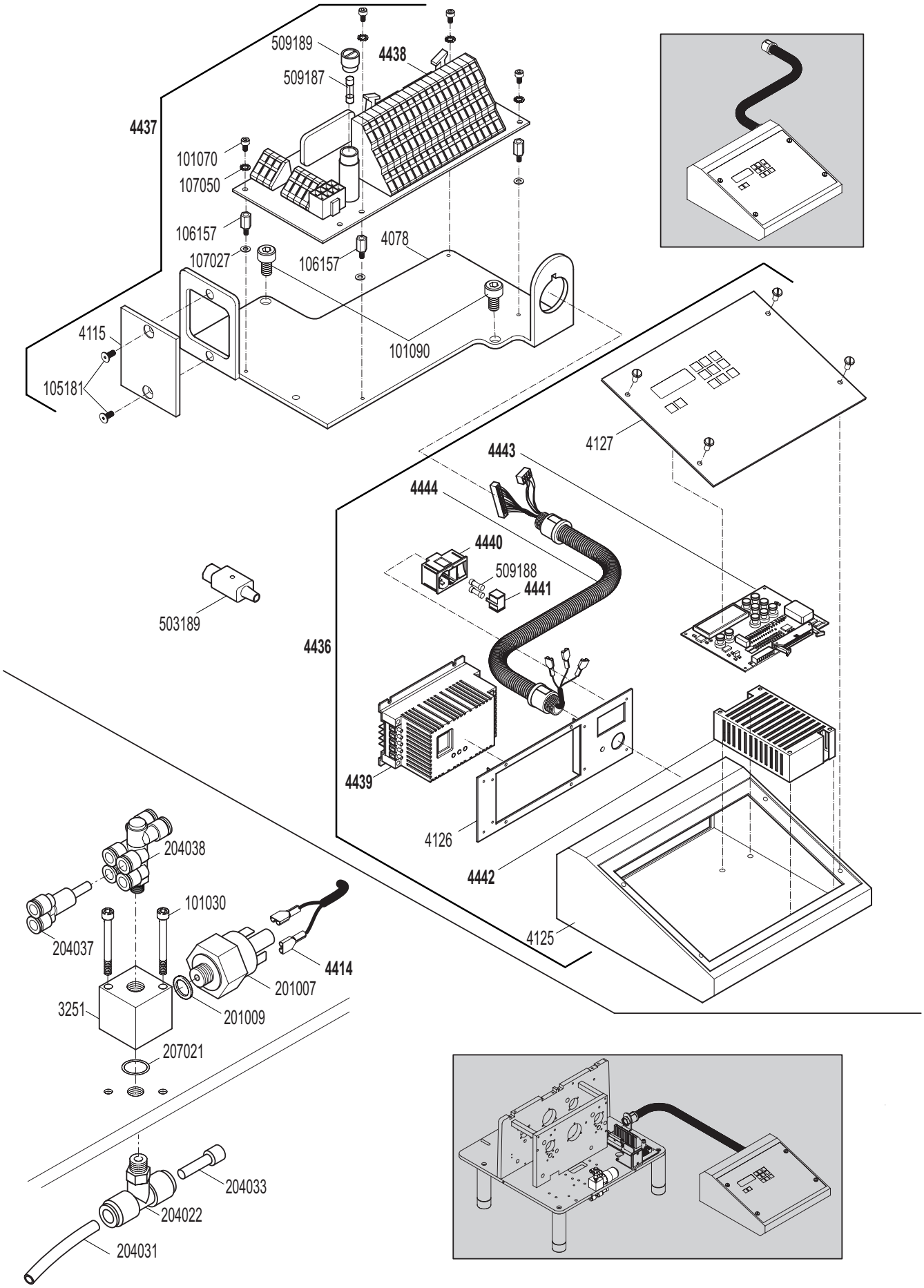

Copyright IBA machinery Ltd.

9. Steuerung 230V

Art. Nr.	Bezeichnung	inklusive	Stk.	
4436	**Steuerung komplett**	**1x4439/1x4440/1x4441/1x4442/1x4443/1x4444**/1x4125/1x4126/ 1x4127/2x509188	1	
4437	**Spleissprint komplett**	**1x4438**/1x4078/1x4115/2x105181/5x107027/5x106157/5x107050/ 5x101070	1	
4438	**Spleissprint**	1x509187/1x509189	1	
4439	**Frequenzumrichter**		1	
4440	**Gerätestecker mit Schalter**		1	
4441	**Sicherungsschublade**		1	
4442	**Netzteil**		1	
4443	**Steuerprint**		1	
4444	**Steuerkabel mit Wellschlauch**		1	
4078	Konsole für Elektrik		1	
4115	Stecker-Deckel		1	
4125	Tischpult		1	
4126	Flansch		1	
4127	Frontplatte		1	
101070	Schraube		5	
101090	Schraube		2	
105181	Schraube		2	
106157	Distanzhalter		5	
107027	Unterlagscheibe		5	
107050	Fächerscheibe		5	
503189	Stecker		1	
509187	Sicherung		1	
509188	Sicherungen		2	
509189	Sicherungshalter		1	

10. Pneumatik und Elektroanschluss

Art. Nr.	Bezeichnung	inklusive	Stk.	
4414	**Druckschalterkabel**		1	
3251	Konsole f. Druckschalter		1	
101030	Schraube		2	
201007	Druckschalter 230V		1	
201009	Polyamid Dichtung		1	
204022	T-Steckverbindung		1	
204031	Nylonschlauch ø 8 mm	Länge angeben		
204033	Stopfen ø 8 mm		1	
204037	Steckverbindung		1	
204038	6-fach Steckverbindung		1	
207021	O-Ring		1	

Copyright IBA machinery Ltd.

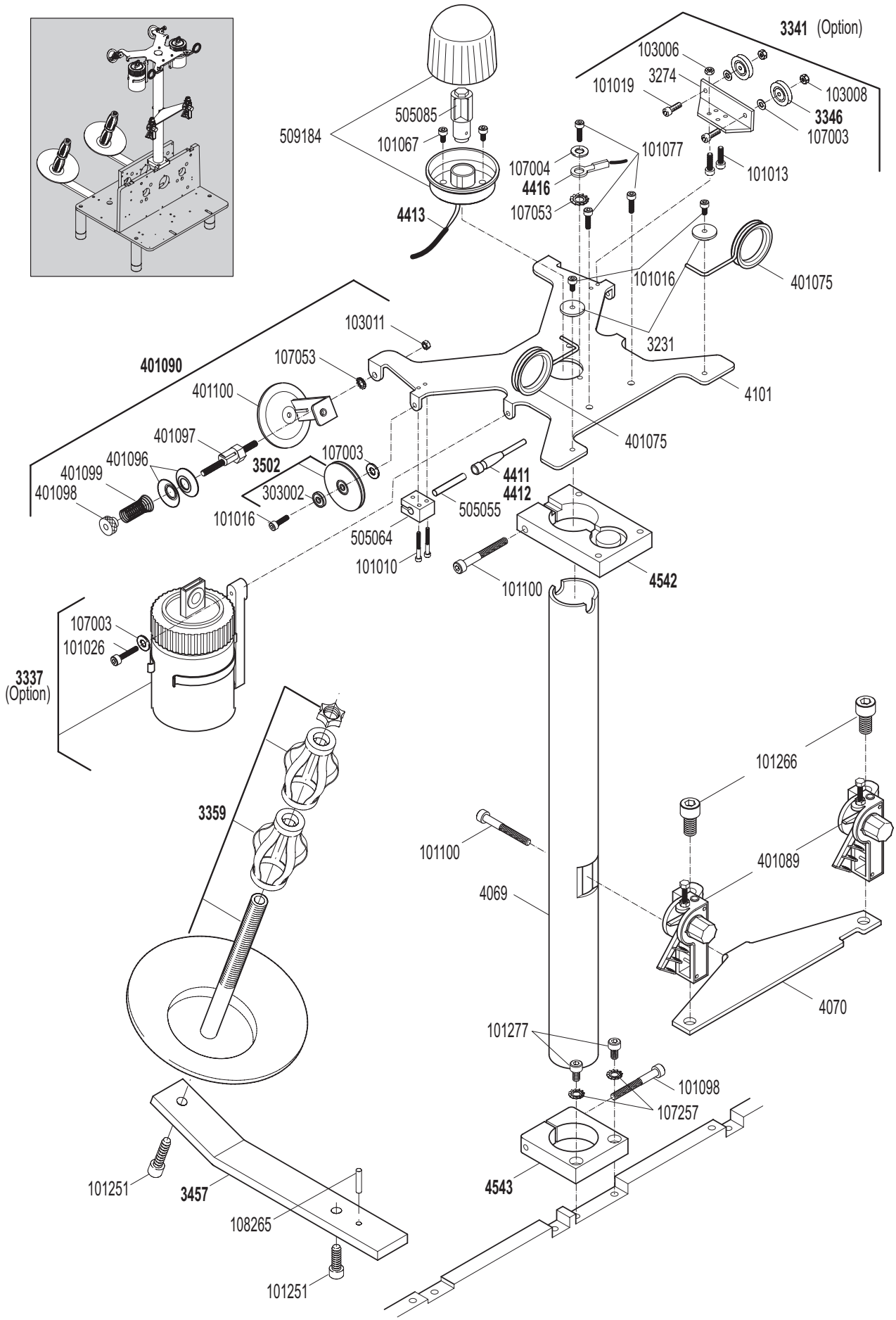

Copyright IBA machinery Ltd.

11. Spulenhalter und Fadenbaumeinheit

Art. Nr.	Bezeichnung	inklusive	Stk.	
3337	**Ölvorrichtung (Option) komplett**	1x101026/1x107003	2	
3341	**Fadenumlenkung (Option) komplett**	**2x3346**/1x3274/2x101019/2x101013/2x103006/2x107003/2x103008	2	
3346	**Umlenkrolle komplett**		2	
3359	**Spulenhalter komplett**		2	
3457	**Konsole f. Spulenhalter komplett**	1x108265	2	
3502	**Impulsgeberrad komplett**	1x303002	2	
4411	**Initiatorkabel links**		1	
4412	**Initiatorkabel rechts**		1	
4413	**Lampenkabel**		1	
4416	**Erdungskabel**		1	
4542	**Flansch f. Fadenführung**	1x101100	1	
4543	**Klemmflansch komplett**	1x101098	1	
401090	**Einlaufbremse komplett**	2x401096/1x401097/1x401098/1x401099/1x401100/1x107053 1x103011	2	
3231	Bride zu Fadenführung		2	
3274	Winkel für Umlenkrolle		2	
4069	Fadenbaumrohr		1	
4070	Kompensatorkonsole		1	
4101	Fadenführungsplatte		1	
101010	Schraube		4	
101013	Schraube		4	
101016	Schraube		4	
101019	Schraube		4	
101026	Schraube		2	
101067	Schraube		2	
101077	Schraube		3	
101098	Schraube		1	
101100	Schraube		2	
101251	Schraube		4	
101266	Schraube		2	
101277	Schraube		2	
103006	Mutter		4	
103008	Mutter		4	
103011	Mutter		2	
107003	Unterlagscheibe		1	
107004	Unterlagscheibe		1	
107053	Fächerscheibe		1	
107257	Fächerscheibe		2	
108265	Stift		2	
303002	Kugellager		2	
401075	Fadenführungsöse		8	
401089	Kompensator		2	
401096	Keramikscheiben		4	
401097	Keramikteil mit Nase		2	
401098	Rändelmutter		2	
401099	Druckfeder		2	
401100	Grundkörper		2	
505055	Initiator		2	
505064	Klemmflansch		2	
509184	Signalleuchte		1	
505085	LED-Lampe		1	

Copyright IBA machinery Ltd.

Copyright IBA machinery Ltd.